GENSNAB
iron tool

Фреза кромочная для углового сращивания d69,9x30,2 хвостовик 12мм ЗУБР

Артикул: 28724-69.9

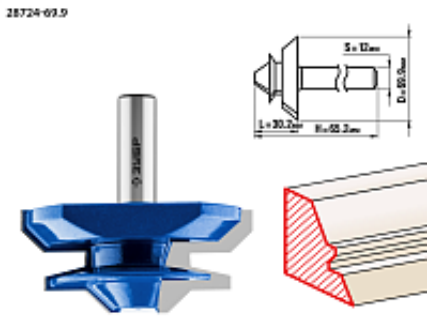

Ваша цена:

3 051 р.

Нет в наличии

Характеристики:

Бренд	ЗУБР
Бренд	ЗУБР
Длина шейки (обнизки), мм	30.2

Описание

Заточка производится только на самых современных станках с ЧПУ
Описание
Фреза отлично подходит для обработки торцев и кромок и сращивания деталей по торцу или сращивания по пласти при работе с различными видами древесины.

Применение
Возможно использование отдельных частей фрезы для получения необходимого профиля. Используется на фрезерных станках и ручных фрезерах при обработке мебели, столярных изделий, предметов интерьера, а также реставрационных работах и внутренней отделке.

Не является публичной офертой или коммерческим предложением. Информацию уточняйте у Вашего менеджера

г. Барнаул, ул. Попова, 248в
(3852) 22-60-20
Email: info@gensnab.pro

Интернет-магазин: https://gensnab.pro
Сервис: https://gensnab.services

gensnabpro
gensnab.pro

IRON TOOL HEAVY WORK

GENSNAB | торгово-сервисная компания